Wartungseinheit

Filterregler + Öler, Serie »SYNTESI«

PLUS

Artikel Nr. 144791

Typen Nr. 5613B54L103

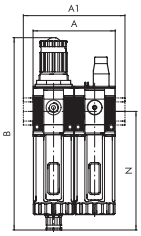

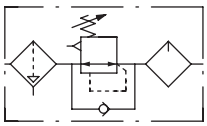

Beispielhafte Darstellung

Zweiteilige Wartungseinheiten bestehend aus Filterregler und Öler der Serie »SYNTESI«. Alle Informationen zu den betreffenden Eigenschaften entnehmen Sie bitte den Datenblättern der Einzelkomponenten.

Manometer im Lieferumfang nicht enthalten!

ATEX-Ausführung auf Anfrage!

RIEGLER & Co. KG
Schützenstraße 27
72574 Bad Urach
Tel. +49 7125 9497-642
technik@riegler.de

Technische Änderungen sowie Irrtümer vorbehalten.
Die Eignungsprüfung obliegt dem/der Anwender*in.
17.09.2024 Die angegebenen Daten stellen keine rechtlich zugesicherten Eigenschaften dar.

Technische Informationen

Serie	Syntesi
BG	1
Eingangsdruck max.	10 bar
Temperaturbereich	-10 bis 50 °C
Regelbereich	0 - 8 bar
Anschluss Eingang	G 3/8
Anschluss Ausgang	G 3/8
Gewinde auf Vorder- und Rückseite	G 1/8
Durchflusswertmessung 1	bei P_1 = 10 bar, P_2 = 6,3 bar und Druckabfall Δ_p = 0,5 bar
Durchfluss 1	350 Nl/min
Durchflusswertmessung 2	bei P_1 = 10 bar, P_2 = 6,3 bar und Druckabfall Δ_p = 1 bar
Durchfluss 2	1400 Nl/min
Filterfeinheit	20 µm
Kondensatablass	RA vollautomatisch
Reinheitsklasse d. Luft am Ausgang nach ISO 8573-1	4.7.-
Medium	Druckluft oder andere neutrale Gase
Gehäuse	Technopolymer
Dichtmaterial	NBR
Membrane	NBR 60 Shore (Härte) mit Polyester Gewebeeinlage
Behälter	Technopolymer
Tropfaufsatz	Messing
Federhaube	Technopolymer
A	84,0 mm
A1	86,0 mm
B	202,0 mm
N	126,2 mm

Kaufmännische Daten

Zolltarifnummer	84811005
Ursprungsland	IT
eCl@ss 5.1.4	27292890
eCl@ss 9.0	27292890
UNSPSC_Code_v190501	27131604
UNSPSC_CodeDesc_v190501	Pneumatic lubricators

RIEGLER & Co. KG
Schützenstraße 27
72574 Bad Urach
Tel. +49 7125 9497-642
technik@riegler.de

Technische Änderungen sowie Irrtümer vorbehalten.
Die Eignungsprüfung obliegt dem/der Anwender*in.
17.09.2024 Die angegebenen Daten stellen keine rechtlich zugesicherten Eigenschaften dar.

FILTERREGLER + ÖLER SYNTESI® (FR + LUB)

Alle Informationen zu den betreffenden Eigenschaften und Komponenten sind in den Katalogabschnitten zu Filterreglern bzw. Ölern enthalten.

TECHNISCHE DATEN		FR + LUB SY1			FR + LUB SY2			
Gewindeanschluss		1/8″	1/4″	3/8″	3/8″	1/2″	3/4″	1″
Filterfeinheit	µm	5 (gelb) - Reinheitsklasse der Luft am Ausgang ISO8573-1: 3.7.-						
		20 (weiß) - Reinheitsklasse der Luft am Ausgang ISO8573-1: 4.7.-						
		50 (blau) - Reinheitsklasse der Luft am Ausgang ISO8573-1: 5.7.-						
Eingangsdruck, maximal	bar	15			13			
	MPa	1.5			1.3			
	psi	217			188			
Durchfluss bei 6.3 bar (0.63 MPa; 91 psi) ΔP 0.5 bar (0.05 MPa; 7 psi)	Nl/min	350			1200			
(Eingangsdruck = 10 bar)	scfm	12			42.5			
Durchfluss bei 6.3 bar (0.63 MPa; 91 psi) ΔP 1 bar (0.1 MPa; 14 psi)	Nl/min	1400			4000			
(Eingangsdruck = 10 bar)	scfm	50			141.5			
Durchfluss der Entlüftung bei 6.3 bar (0.63 MPa; 91 psi)	Nl/min	70			100			
	scfm	2.5			3.5			
Temperaturbereich bei 10 bar; 1 MPa; 145 psi	°C	Von -10 bis +50			Von -10 bis +50			
Abschließbarer Einstellknopf		Vorhanden						
Kompensation von Eingangsdruckschwankungen		Vorhanden durch Entlastungsventil						
Gewicht	g	414	409	400	1074	1047	1043	1031
Medium		Druckluft oder andere neutrale Gase						
Einbaulage		Vertikal			Vertikal			
Zusätzliche Luftabnahmen für Manometer oder Verschraubungen		1/8″, vorn und hinten			1/4″, vorn und hinten			
Durchfluss der zusätzlichen Luftabnahmen bei 6.3 bar	Nl/min	500 (FR) - 450 (LUB)			1400 (FR) - 800 (LUB)			
(0.63 MPa; 91 psi) ΔP 1 bar (0.1 MPa; 14 psi)	scfm	18 (FR) - 16 (LUB)			49.5 (FR) - 28 (LUB)			
Behältervolumen (Kondensat)	cm^3 ù	30			70			
Füllmenge für Öl	cm^3	60			130			
Kondensatablass		RMSA: Kondensatentleerung mit manuellem und automatischem Ablass im drucklosen Zustand						
		RA: Kondensatentleerung mit automatischem Ablass unabhängig von Druck und Durchfluss.						
		In der Ausführung RA erfolgt der Ablass über einen Schlauch,						
		der an die vorhandenen Schnellsteckverbindung mit Durchmesser 6 mm						
		angeschlossen wird.						
		SAC: Automatische Kondensatenleerung. **Funktion bei Absenkung – benötigt Änderungen der Luftströmung.**						
		HINWEIS: **Der maximale Eingangsdruck für die RA-Ausführung beträgt 10 bar!**						
Empfohlene Öle		ISO und UNI FD22						
		(Energol HPL; Spinesso; Mobil DTE; Tellus Öl)						
Wandbefestigung		2 Stück Schrauben M4			2 Stück Schrauben M5			

RIEGLER & Co. KG
Schützenstraße 27
72574 Bad Urach
Tel. +49 7125 9497-642
technik@riegler.de

Technische Änderungen sowie Irrtümer vorbehalten.
Die Eignungsprüfung obliegt dem/der Anwender*in.
17.09.2024 Die angegebenen Daten stellen keine rechtlich zugesicherten Eigenschaften dar.

ABMESSUNGEN

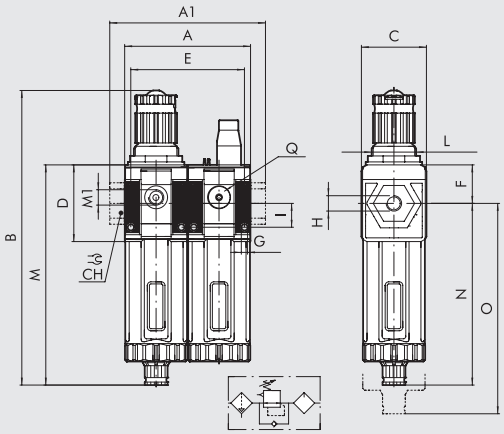

		BAUGRÖßE 1			BAUGRÖßE 2			
H (Gewindeanschluss)		1/8″	1/4″	3/8″	3/8″	1/2″	3/4″	1″
A		84			121			
A1		-	-	86	-	-	156	156
B	RMSA	198			246			
	RA/SAC	202			250			
C		44			61			
CH		-			-	-	32	36
D		51.5			70.5			
E		75.3			108			
F		25.8			38.2			
G		Loch für Schrauben M4			Loch für Schrauben M5			
I		16			22.5			
L		M30x1.5			M38x2			
M	RMSA	148			178			
	RA/SAC	152			182			
M1 (Manometeranschluss o. zusätzliche Luftabnahme)		1/8″			1/4″			
N	RMSA	122.2			139.8			
	RA/SAC	126.2			143.8			
O	RMSA	202			245			
	RA/SAC	206			249			
Q (2 zusätzliche Luftabnahmen)		1/8″			1/4″			

TYPENSCHLÜSSEL

56	1	1	B	24	L	10	1
SYNTESI	**GRÖSSE**	**EINGANGS-ANSCHLUSS**	**MODUL**	**FILTERFEINHEIT, ART DES KONDENSATABLASSES UND EINSTELLBEREICH**	**MODUL**	**ÖLEINFÜLLUNG**	**AUSGANGS-ANSCHLUSS**
56 Syntesi **5X** Syntesi mit Korrosionsschutz	**1** Baugröße 1 **2** Baugröße 2	**1** 1/8″ Gewinde **2** 1/4″ Gewinde **3** 3/8″ Gewinde **3** 3/8″ Gewinde **4** 1/2″ Gewinde **5** 3/4″ Gewinde **6** 1″ Gewinde	**B** Filterregler	● **10** 5 µm, RMSA, 0 ÷ 2 bar ● **20** 20 µm, RMSA, 0 ÷ 2 bar ● **30** 50 µm, RMSA, 0 ÷ 2 bar ● **40** 5 µm, RA, 0 ÷ 2 bar ● **50** 20 µm, RA, 0 ÷ 2 bar ● **60** 50 µm, RA, 0 ÷ 2 bar ● **11** 5 µm, SAC, 0 ÷ 2 bar ● **21** 20 µm, SAC, 0 ÷ 2 bar ● **31** 50 µm, SAC, 0 ÷ 2 bar ✚ **12** 5 µm, RMSA, 0 ÷ 4 bar ✚ **22** 20 µm, RMSA, 0 ÷ 4 bar ✚ **32** 50 µm, RMSA, 0 ÷ 4 bar ✚ **42** 5 µm, RA, 0 ÷ 4 bar ✚ **52** 20 µm, RA, 0 ÷ 4 bar ✚ **62** 50 µm, RA, 0 ÷ 4 bar ✚ **13** 5 µm, SAC, 0 ÷ 4 bar ✚ **23** 20 µm, SAC, 0 ÷ 4 bar ✚ **33** 50 µm, SAC, 0 ÷ 4 bar **14** 5 µm, RMSA, 0 ÷ 8 bar **24** 20 µm, RMSA, 0 ÷ 8 bar **34** 50 µm, RMSA, 0 ÷ 8 bar **44** 5 µm, RA, 0 ÷ 8 bar **54** 20 µm, RA, 0 ÷ 8 bar **64** 50 µm, RA, 0 ÷ 8 bar **15** 5 µm, SAC, 0 ÷ 8 bar **25** 20 µm, SAC, 0 ÷ 8 bar **35** 50 µm, SAC, 0 ÷ 8 bar **16** 5 µm, RMSA, 0 ÷ 12 bar **26** 20 µm, RMSA, 0 ÷ 12 bar **36** 50 µm, RMSA, 0 ÷ 12 bar **46** 5 µm, RA, 0 ÷ 12 bar **56** 20 µm, RA, 0 ÷ 12 bar **66** 50 µm, RA, 0 ÷ 12 bar **17** 5 µm, SAC, 0 ÷ 12 bar **27** 20 µm, SAC, 0 ÷ 12 bar **37** 50 µm, SAC, 0 ÷ 12 bar	**L** Öler	**10** Manuelle Füllung von oben	**1** 1/8″ Gewinde **2** 1/4″ Gewinde **3** 3/8″ Gewinde **3** 3/8″ Gewinde **4** 1/2″ Gewinde **5** 3/4″ Gewinde **6** 1″ Gewinde

● Nicht in korrosionsgeschützter Ausführung verfügbar.
✚ Anti-Korrosion Ausführung nur für Baugröße 1 verfügbar.

RMSA: Kondensatentleerung mit manuellem und automatischem Ablass im drucklosen Zustand.
RA: Kondensatentleerung mit automatischem Ablass unabhängig von Druck und Durchfluss.
In der Ausführung RA erfolgt der Ablass über einen Schlauch, der an die vorhandenen Schnellsteckverbindung mit Durchmesser 6 mm angeschlossen wird.
SAC: Automatische Kondensatentleerung.
Funktion bei Absenkung – benötigt Änderungen der Luftströmung.

RIEGLER & Co. KG
Schützenstraße 27
72574 Bad Urach
Tel. +49 7125 9497-642
technik@riegler.de

Technische Änderungen sowie Irrtümer vorbehalten.
Die Eignungsprüfung obliegt dem/der Anwender*in.
17.09.2024 Die angegebenen Daten stellen keine rechtlich zugesicherten Eigenschaften dar.

BESTELLBEISPIELE FÜR HÄUFIG BENÖTIGTE AUSFÜHRUNGEN

N.B. Besides the below mentioned codes, you can order elements composed at your will according to the key to codes.

Bestellnummer	Typ
FR + LUB Syntesi® SY1	
5611B24L101	FR+LUB SY1 1/8 20 08 RMSA
5611B54L101	FR+LUB SY1 1/8 20 08 RA
5612B24L102	FR+LUB SY1 1/4 20 08 RMSA
5612B54L102	FR+LUB SY1 1/4 20 08 RA
5613B24L103	FR+LUB SY1 3/8 20 08 RMSA
5613B54L103	FR+LUB SY1 3/8 20 08 RA

Bestellnummer	Typ
FR + LUB Syntesi® SY2	
5623B24L103	FR+LUB SY2 3/8 20 08 RMSA
5623B54L103	FR+LUB SY2 3/8 20 08 RA
5624B24L104	FR+LUB SY2 1/2 20 08 RMSA
5624B54L104	FR+LUB SY2 1/2 20 08 RA
5625B24L105	FR+LUB SY2 3/4 20 08 RMSA
5625B54L105	FR+LUB SY2 3/4 20 08 RA
5626B24L106	FR+LUB SY2 1 20 08 RMSA
5626B54L106	FR+LUB SY2 1 20 08 RA

ANMERKUNGEN

ANTI-KORROSIONS VERSION

5X_ _ _ _ _ _

Beispiel

5X11B54L101 FR+LUB SY1 1/8 20 08 RA
Anti-Korrosion

ANMERKUNGEN

RIEGLER & Co. KG
Schützenstraße 27
72574 Bad Urach
Tel. +49 7125 9497-642
technik@riegler.de

Technische Änderungen sowie Irrtümer vorbehalten.
Die Eignungsprüfung obliegt dem/der Anwender*in.
17.09.2024 Die angegebenen Daten stellen keine rechtlich zugesicherten Eigenschaften dar.

WARTUNGSEINHEITEN SYNTESi®

Mit der Reihe Syntesi® wurde durch Metal Work im Ergebnis von 30 Jahren Erfahrung in der Fertigung von Druckluft-Wartungseinheiten ein bedeutender Meilenstein gesetzt. Es wurden die Details genauestens untersucht, um bei verringertem Platzbedarf und Gewicht, die beste Leistung zu schaffen. Die Leistungsfähigkeit ist somit erheblich größer als die jeder anderen Einheit der gleichen Baugröße. Diese modulare Einheit bildet ein sehr einfaches aber effektives System, das keinerlei Halterungen, Standbolzen oder Joche für die Verbindung der verschiedenen Module benötigt. Die Grundausführung der Syntesi® bietet eine Vielzahl von Funktionen, die bei traditionellen Wartungseinheiten nicht vorhanden oder nur optional vorhanden sind. Beispiele dafür sind abschließbare Einstellknöpfe, zusätzliche Luftabnahmen vorn und hinten, Durchfluss von links oder rechts oder umgekehrt, Regler mit Kompensationssystem für hohe Genauigkeit bei schwankendem Eingangsdruck und mit hoher Rückentlüftung, absolut wischfeste Kennzeichnung und automatischer Kondenswasser-Ablass auch für Baugröße 1 und ein im Bereich von 360° sichtbares Niveau des Öl- oder Kondenswasserstandes. Die verwendeten Werkstoffe Technopolymer und vernickelter Messing besitzten eine sehr hohe Korrosionsbeständigkeit. Zusätzlich ist eine spezielle Anti-Korrosions Version verfügbar mit Edelstahl Komponenten oder Geomet® behandelten Bauteile.

ALLGEMEINE TECHNISCH DATEN		BAUGRÖßE 1			BAUGRÖßE 2			
Gewindeanschluss		1/8″	1/4″	3/8″	3/8″	1/2″	3/4″	1″
Eingangsdruck, maximal	bar	15			13			
	MPa	1.5			1.3			
	psi	217			188			
Durchfluss		Siehe im Katalog je Ausführung!						
Temperaturbereich bei 10 bar; 1 MPa; 145 psi	°C	Von -10 bis +50			Von -10 bis +50			
Abschließbare Einstellknöpfe		Einstellknöpfe von Reglern, Filterreglern und Schaltknöpfe bei Absperrventilen sind abschließbar						
Medium		Druckluft oder inaktive Gase						
Einbaulage		Siehe im Katalog je Modulart!						
Durchflussrichtung		Wählbar: links, rechts oder beidseitig						
Zusätzliche Luftabnahme für Manometer oder Verschraubung		1/8″, vorne und hinten an allen Modulen			1/4″, vorne und hinten an allen Modulen			
Schrauben zur Wandbefestigung		2 Stück Schrauben M4			2 Stück Schrauben M5			
Zertifizierung für explosionsgefährdete Atmosphäre nach 2014/34/UE		Ex II 3G Ex h IIC T5 Gc -10°C < Ta < 50°C II 3D Ex h IIIC T100 °C Dc						

ANTI-KORROSION AUSFÜHRUNG

Unterschiede zur Standard Variante:
- Edelstahl Schrauben
- Edelstahl Abschließplatte am Einstellknopf
- Geomet® behandelte Einstellfeder (Regler und Filterregler)

RIEGLER & Co. KG
Schützenstraße 27
72574 Bad Urach
Tel. +49 7125 9497-642
technik@riegler.de

Technische Änderungen sowie Irrtümer vorbehalten.
Die Eignungsprüfung obliegt dem/der Anwender*in.
17.09.2024 Die angegebenen Daten stellen keine rechtlich zugesicherten Eigenschaften dar.

ANSCHLUSS AN FRONTGEWINDEN

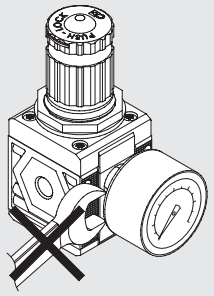

Keinen Schraubenschlüssel an Kegelgewinde verwenden. Nur von Hand montieren und einen Flüssigdichter (kein Teflon®) verwenden.

DREHBARE ANSCHLUSSBUCHSEN

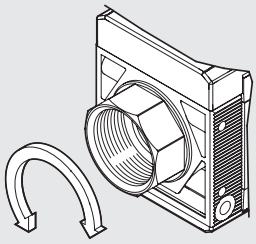

Die Buchsen 3/4″ und 1″ bei Baugröße 2 sind zu Montagezwecken frei drehbar ausgeführt.

LASER-KENNZEICHNUNG

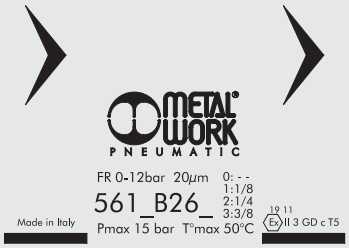

Auf dem Gehäuse sind folgende Kennzeichnungen:
- Metal Work Logo
- Bestellnummer
- Maximaldruck und Maximaltemperatur
- Filterfeinheit oder Druckregelbereich, wenn relevant
- Woche und Monat der Herstellung
- ATEX - Kategorie
- Ursprungsland: Made in Italy

BEFESTIGUNGSVARIANTEN

Wandbefestigung mit 2 Stück Schrauben

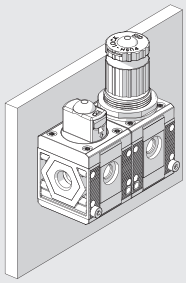

Befestigung an einer Schalttafel

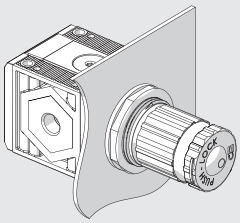

Befestigung mit dem Haltewinkel

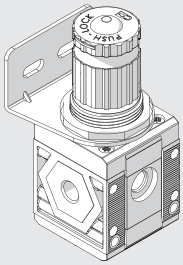

Befestigung mit speziellen Abstandswinkeln

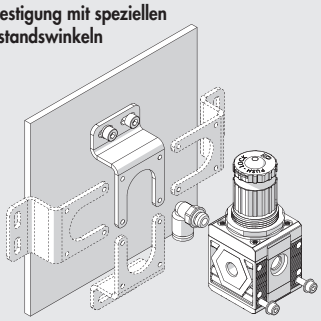

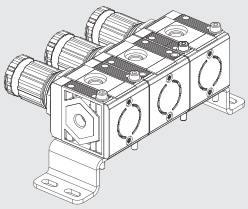

Der Winkel kann in beliebiger Position montiert werden. Die Verschraubungen können dann am Manometeranschluss hinten angebracht werden.

Befestigung an Schiene nach DIN EN50022 mit 2 Stück Adaptoren

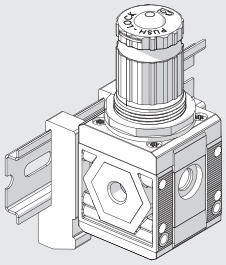

RIEGLER & Co. KG
Schützenstraße 27
72574 Bad Urach
Tel. +49 7125 9497-642
technik@riegler.de

Technische Änderungen sowie Irrtümer vorbehalten.
Die Eignungsprüfung obliegt dem/der Anwender*in.
17.09.2024 Die angegebenen Daten stellen keine rechtlich zugesicherten Eigenschaften dar.

MODULARITÄT UND FLEXIBILITÄT

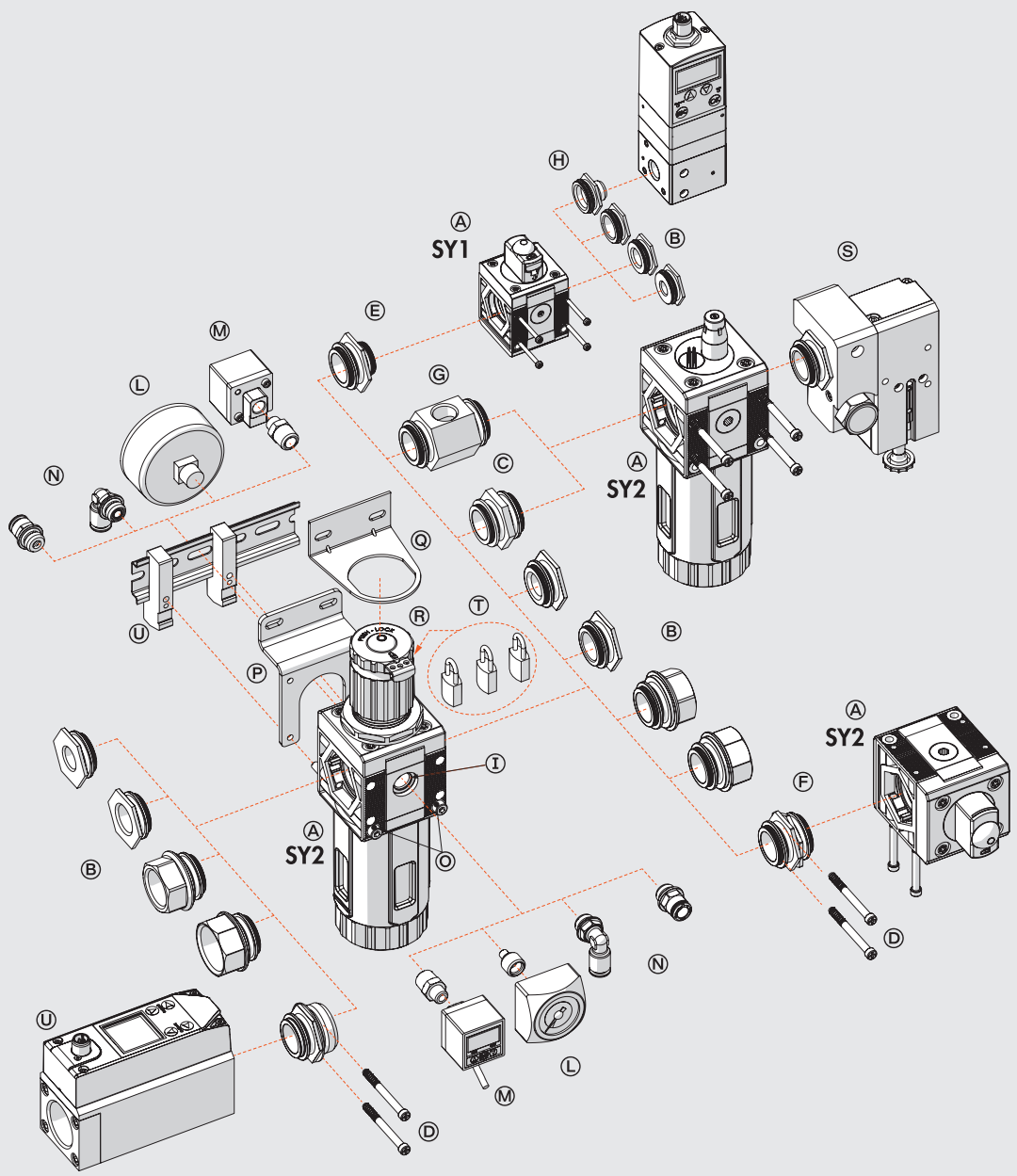

RIEGLER & Co. KG
Schützenstraße 27
72574 Bad Urach
Tel. +49 7125 9497-642
technik@riegler.de

Technische Änderungen sowie Irrtümer vorbehalten.
Die Eignungsprüfung obliegt dem/der Anwender*in.
17.09.2024 Die angegebenen Daten stellen keine rechtlich zugesicherten Eigenschaften dar.

Die verschiedenen Elemente Syntesi® Ⓐ können miteinander und mit der Druckluftquelle durch die Buchsen Ⓑ aus vernickeltem Messing oder bei Verwendung der eloxierten Aluminium-Nippel Ⓒ verbunden werden.
Die Buchsen können sehr leicht entfernt werden, indem die beiden Schrauben Ⓓ gelöst werden. Dies hat eine Vielzahl von Vorteilen:
- Verringerte Abmessungen.
- Frei wählbare Zusammenstellung vieler unterschiedlicher Module ohne Klammern, Stehbolzen oder Joche.
- Die Gewinde für den Anschluss von Verschraubungen sind metallisch und erlauben höhere Drehmomente wegen der Trapezform.
- Maximale Flexibilität, indem jederzeit einer Einheit ein Modul hinzugefügt oder ein Anschluss ersetzt werden kann (z.B. 1/4″ statt 1/8″).
- Der pneumatische Eingangsanschluss kann dabei gleich oder verschieden zum Ausgangsanschluss sein.

Standardanschlüsse der Syntesi® sind: 1/8″, 1/4″, 3/8″ bei Baugröße 1 und 3/8″, 1/2″, 3/4″, 1″ bei Baugröße 2.
Es kann aber auch notwendig sein, die Anschlüsse von Baugröße 1 in die Baugröße 2 zu ändern.
Die Verbindungsnippel haben mehrere Funktionen:
- Nippel Ⓒ verbindet zwei Elemente der gleichen Baugröße miteinander.
- Der Größenadapter Ⓔ kann dazu verwendet werden, um ein Modul der Syntesi® Baugröße 2 mit einem der Syntesi® Baugröße 1 zu verbinden.
- Der 90°-Adapter Ⓕ dient zur Verbindung von Modulen im Winkel von 90°. Zum Beispiel kann es hilfreich sein, den Reglerknopf oder das Bedienelement eines Absperrventiles in Richtung zum Bediener auszurichten.
- Die Zweiwege-Luftabnahme Ⓖ ist ein einfaches und günstiges Bauelement, das außer der Verbindung von zwei Modulen auch 2 Luftabnahmen bietet.
- Der Adapter für Regtronic Ⓗ dient zur Verbindung eines Regtronic 1/4″-Proportionalreglers zu einem Modul der Syntesi® Baugröße 1.

Zusätzliche Anschlüsse Ⓘ. Vorn und hinten sind an ALLEN Syntesi® -Modulen Anschlüsse (1/8″ bei Größe 1, 1/4″ bei Größe 2) für den Anschluss Manometern Ⓛ, Druckschaltern Ⓜ oder bei hohem Durchfluss von zusätzlichen Luftabnahmen Ⓝ. Diese Anschlüsse liegen jeweils hinter dem Modul, so dass beispielsweise ein Regleranschluss geregelte und ein Filteranschluss gefilterte Druckluft liefern (gilt nicht für Öl- und Aktivkohlefilter!).
Wandbefestigung. Es sind nur zwei Schrauben Ⓞ aber keine zusätzlichen Winkel oder Flansche erforderlich. Der Abstandswinkel Ⓟ kann verwendet werden, um die Einheit auf Abstand von der Wand zu halten und damit die Verschraubungen hinter den Modulen anzuordnen.
Befestigung an einer Schiene nach DIN EN50022. Dies geschieht mit dem Halter-Set Ⓤ.
Regler-Haltewinkel Ⓠ. Regler und Filterregler können mit einem Stahl-Haltewinkel Ⓠ, der die Glocke umfasst, befestigt werden.
Abschließbarer Einstellkopf Ⓡ. Die Knöpfe an Reglern, Filterreglern und Absperrventilen sind standardmäßig abschließbar. Die Stahlplatte ist stets in der Lieferung enthalten. Es können 2 Stück 3 mm-Vorhängeschlösser Ⓣ bei Größe 1 und 3 Stück bei Baugröße 2 angebracht werden. Als Alternative kann bei Absperrventilen ein einzelnes Vorhängeschloss 6mm angebracht werden.
Sicherheitsventil Ⓢ. Der Baureihe kann ein Sicherheitsventil der Reihe 70 SAFE AIR® zugeordnet werden.

RIEGLER & Co. KG
Schützenstraße 27
72574 Bad Urach
Tel. +49 7125 9497-642
technik@riegler.de

Technische Änderungen sowie Irrtümer vorbehalten.
Die Eignungsprüfung obliegt dem/der Anwender*in.
17.09.2024 Die angegebenen Daten stellen keine rechtlich zugesicherten Eigenschaften dar.

SYNTESI® TYPENSCHLÜSSEL

TYPENSCHLÜSSEL FÜR EINZELNE MODULE

56	1	1	F	10	1
SYNTESI	**GRÖSSE**	**EINGANGSANSCHLUSS**	**MODUL**	**TYP**	**AUSGANGSANSCHLUSS**
56 Syntesi **5X** Syntesi mit Korrosionsschutz	**1** Baugröße 1 **2** Baugröße 2	**0** Ohne Buchsen **1** 1/8″ Gewinde **2** 1/4″ Gewinde **3** 3/8″ Gewinde **0** Ohne Buchsen **3** 3/8″ Gewinde **4** 1/2″ Gewinde **5** 3/4″ Gewinde **6** 1″ Gewinde	**F** Filter **D** Ölfilter **C** Aktivkohle-Filter **R** Druckregler **B** Filterregler **L** Öler ● **V** Absperrventil ▲ **A** Startventil ▲ **S** Druckschalter **P** Luftabnahme	Je nach Modul	**0** Ohne Buchsen **1** 1/8″ Gewinde **2** 1/4″ Gewinde **3** 3/8″ Gewinde **0** Ohne Buchsen **3** 3/8″ Gewinde **4** 1/2″ Gewinde **5** 3/4″ Gewinde **6** 1″ Gewinde

● Die korrosionsgeschütze Ausführung dieses Elements ist nur mit manueller Betätigung verfügbar.
▲ Nicht in korrosionsgeschützter Ausführung verfügbar.

TYPENSCHLÜSSEL FÜR EINHEITEN AUS ZWEI ODER DREI MODULEN

56	1	1	V	10	B	24	L	10	1
SYNTESI	**GRÖSSE**	**EINGANGSAN-SCHLUSS**	**MODUL 1**	**TYP**	**MODUL 2**	**TYP**	**MODUL 3**	**TYP**	**AUSGANGSAN-SCHLUSS**
56 Syntesi **5X** Syntesi mit Korrosionsschutz	**1** Baugröße 1 **2** Baugröße 2	**1** 1/8″ Gewinde **2** 1/4″ Gewinde **3** 3/8″ Gewinde **3** 3/8″ Gewinde **4** 1/2″ Gewinde **5** 3/4″ Gewinde **6** 1″ Gewinde	**F** Filter **D** Ölfilter **C** Aktiv-kohle-Filter **R** Druck-regler **B** Filter-regler **L** Öler ● **V** Absperr-ventil ▲ **A** Softstart-ventil ▲ **S** Druck-schalter **P** Luftab-nahme	Je nach Modul	**F** Filter **D** Ölfilter **C** Aktiv-kohle-Filter **R** Druck-regler **B** Filter-regler **L** Öler ● **V** Absperr-ventil ▲ **A** Softstart-ventil ▲ **S** Druck-schalter **P** Luftab-nahme	Je nach Modul	**F** Filter **D** Ölfilter **C** Aktiv-kohle-Filter **R** Druck-regler **B** Filter-regler **L** Öler ● **V** Absperr-ventil ▲ **A** Softstart-ventil ▲ **S** Druck-schalter **P** Luftab-nahme	Je nach Modul	**1** 1/8″ Gewinde **2** 1/4″ Gewinde **3** 3/8″ Gewinde **3** 3/8″ Gewinde **4** 1/2″ Gewinde **5** 3/4″ Gewinde **6** 1″ Gewinde

● Die korrosionsgeschütze Ausführung dieses Elements ist nur mit manueller Betätigung verfügbar.
▲ Nicht in korrosionsgeschützter Ausführung verfügbar.

RIEGLER & Co. KG
Schützenstraße 27
72574 Bad Urach
Tel. +49 7125 9497-642
technik@riegler.de

Technische Änderungen sowie Irrtümer vorbehalten.
Die Eignungsprüfung obliegt dem/der Anwender*in.
17.09.2024 Die angegebenen Daten stellen keine rechtlich zugesicherten Eigenschaften dar.

Zubehör

	Artikel Nr.	Typen Nr.
Behälter, BG 1, RMSA halbautomatisch	145611	9210100
Behälter, BG 1, SAC vollautomatisch	145613	9210102
Filterelement, BG 1, 5 µm	145619	9210150
Filterelement, BG 1, 50 µm	145621	9210152
Ventilsitz für Filterregler, BG 1, 5 µm	145651	9210211
Ventilsitz für Filterregler, BG 1, 50 µm	145653	9210213
Befestigungswinkel, BG1, Standard u. Antikorrosion	145658	9200716X
Adapter für DIN-Schiene, BG 1 und BG 2	145660	9200718X
Manometer Metal Work, G 1/8 hinten, 0-12 bar, Ø40	145470	9700101
Manometer Metal Work, G 1/8 hinten, 0-12 bar, Ø50	145472	9800101
Manometer Metal Work, G 1/8 hinten, 0-12 bar,40x40	145476	9700110
Verbindungsnippelsatz, BG 1	144695	9210000
Verbindungselement 90°, BG 1	145502	9210009
Größenadapter, BG 1 - BG 2	145504	9210006
Montageschlüssel für Behälter BG 1, »bit«	145505	9170601
Befestigungsschraube, BG 1	145507	9210030
Vorhängeschloss	145509	9062401
2,5-Liter-Kanister	101135	32

Ersatzteil

	Artikel Nr.	Typen Nr.
Automatisches Ablassventil, RA	145609	9000802
Behälter, BG 1, RA vollautomatisch	145612	9210101
Behälter für Öler, BG 1	145617	9210110
Filterelement, BG 1, 20 µm	145620	9210151
Ölerkuppel (Tropfaufsatz), BG1, m. Öl-Einfüllschr.	145629	9210180
Öl-Einfüllschraube, BG 1	145631	9210181
Feder, BG 1, 0 - 8 bar	145635	9210192
Regleraufsatz (Glocke), BG 1, 0 - 8 bar	145643	9210202
Ventilsitz für Filterregler, BG 1, 20 µm	145652	9210212
Gewindeanschlussbuchse, BG 1, G 3/8	144690	9210003
Verschlussschraube, Innensechskant 3 mm, G 1/8, NBR O-Ring, MSN	111409	233.02-N

RIEGLER & Co. KG
Schützenstraße 27
72574 Bad Urach
Tel. +49 7125 9497-642
technik@riegler.de

Technische Änderungen sowie Irrtümer vorbehalten.
Die Eignungsprüfung obliegt dem/der Anwender*in.
17.09.2024 Die angegebenen Daten stellen keine rechtlich zugesicherten Eigenschaften dar.