Filterregler

Serie »SYNTESI«

PLUS

Artikel Nr. 141140

Typen Nr. 5612B242

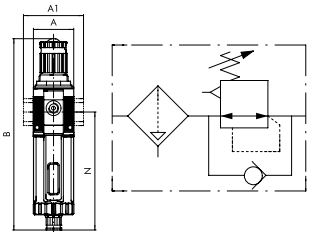

Beispielhafte Darstellung

Filterregler auf Basis der Filter und Regler der Serie »SYNTESI«, die deren Leistungsfähigkeit und Vorteile kombinieren.
- Kondensatablässe RMSA halbautomatisch oder RA vollautomatisch. SAC vollautomatisch auf Anfrage.
- Filterfeinheit 20 µm (ausreichend für die meisten Anwendungen) oder 5 µm. 50 µm auf Anfrage.
- Regler mit Rollmembran mit maximaler Genauigkeit, hohem Durchfluss und minimaler Reibung.
- Kompensation von Eingangsdruckschwankungen.

Der RMSA-Ablass schließt bei ca. 1 bar und entwässert im drucklosen Zustand. Optional kann er manuell verriegelt werden. Der RA-Ablass entleert das Kondensat immer dann automatisch und unabhängig vom Druckniveau, wenn es notwendig ist. Der SAC-Ablass gibt das Kondensat nur in Fällen plötzlicher Druckänderungen frei.

Der Einstellknopf ist arretier- und abschließbar. Auf Vorder- und Rückseite befindet sich je ein Anschluss (G 1/8 bei Baugröße 1 und G 1/4 bei Baugröße 2), der für Manometer, Druckschalter oder, unter Beachtung der hohen Durchflusswerte, als zusätzliche Luftabnahme genutzt werden kann.

Manometer im Lieferumfang nicht enthalten!

ATEX-Ausführung auf Anfrage!

Technische Informationen

Serie	Syntesi
BG	1
Eingangsdruck max.	15 bar
Temperaturbereich	-10 bis 50 °C
Regelbereich	0 - 8 bar
Anschluss Eingang	G 1/4
Anschluss Ausgang	G 1/4
Gewinde auf Vorder- und Rückseite	G 1/8
Durchflusswertmessung 1	bei P_1 = 10 bar, P_2 = 6,3 bar und Druckabfall Δ_p = 0,5 bar
Durchfluss 1	800 Nl/min
Durchflusswertmessung 2	bei P_1 = 10 bar, P_2 = 6,3 bar und Druckabfall Δ_p = 1 bar

RIEGLER & Co. KG
Schützenstraße 27
72574 Bad Urach
Tel. +49 7125 9497-642
technik@riegler.de

Technische Änderungen sowie Irrtümer vorbehalten.
Die Eignungsprüfung obliegt dem/der Anwender*in.
14.02.2025 Die angegebenen Daten stellen keine rechtlich zugesicherten Eigenschaften dar.

Technische Informationen

Durchfluss 2	2000 Nl/min
Filterfeinheit	20 µm
Kondensatablass	RMSA halbautomatisch
Reinheitsklasse d. Luft am Ausgang nach ISO 8573-1	4.7.4
Medium	Druckluft oder andere neutrale Gase
Gehäuse	Technopolymer
Dichtmaterial	NBR
Membrane	NBR 60 Shore (Härte) mit Polyester Gewebeeinlage
Behälter	Technopolymer
Federhaube	Technopolymer
A	42 mm
A1	- mm
B	198 mm
N	122,2 mm

Kaufmännische Daten

Zolltarifnummer	84811005
Ursprungsland	IT
eCl@ss 5.1.4	27292901
eCl@ss 9.0	27292990
UNSPSC_Code_v190501	27131603
UNSPSC_CodeDesc_v190501	Air regulators

RIEGLER & Co. KG
Schützenstraße 27
72574 Bad Urach
Tel. +49 7125 9497-642
technik@riegler.de

Technische Änderungen sowie Irrtümer vorbehalten.
Die Eignungsprüfung obliegt dem/der Anwender*in.
14.02.2025 Die angegebenen Daten stellen keine rechtlich zugesicherten Eigenschaften dar.

SYNTESi® FILTERREGLER (FR)

Diese Geräte kombinieren in einem einzelnen Modul die Funktionen der Filterung, Kondensatabscheidung und Druckregelung.
Der Aufbau erfolgt mit den gleichen Elementen wie bei Filter und Regler, so dass Leistungsfähigkeit und Vorteile auch für die Kombination zutreffen:

- Kondensatabscheidung und Beseitigung größerer flüssiger und fester Partikel durch Zentrifugation.
- Zwei wählbare Kondensatablässe (RMSA, RA und SAC).
- 360° Sichtbarkeit des Kondensatniveaus über transparente Sichtfenster.
- Regler mit Rollmembran mit maximaler Genauigkeit und hohem Durchfluss und minimaler Reibung.
- Kompensation von Eingangsdruckschwankungen.
- Entlüftungsventil.
- Schnellentlüftungsventil für Entlüftung bei Eingangsdruck = Null.
- Abschließbarer Einstellknopf mit Verrastung.
- Anschlüsse vorn und hinten können für Manometer, Druckschalter oder, unter Beachtung der hohen Durchflusswerte, als zusätzliche Abnahme für gefilterte Druckluft verwendet werden.

TECHNISCHE DATEN		FR SY1			FR SY2			
Gewindeanschluss		1/8″	1/4″	3/8″	3/8″	1/2″	3/4″	1″
Filterfeinheit	µm	5 (gelb) - Reinheitsklasse der Luft am Ausgang ISO8573-1: 3.7.4						
		20 (weiß) - Reinheitsklasse der Luft am Ausgang ISO8573-1: 4.7.4						
		50 (blau) - Reinheitsklasse der Luft am Ausgang ISO8573-1: 5.7.4						
Eingangsdruck, maximal	bar	15			13			
	MPa	1.5			1.3			
	psi	217			188			
Durchfluss bei 6.3 bar (0.63 MPa; 91 psi) ΔP 0.5 bar (0.05 MPa; 7 psi)	Nl/min	500	800	2200	3200	4300	5200	
(bei Eingangsdruck 10 bar)	scfm	18	28	78	113	152	184	
Durchfluss bei 6.3 bar (0.63 MPa; 91 psi) ΔP 1 bar (0.1 MPa; 14 psi)	Nl/min	1300	2000	3000	5800	7200	7400	
(bei Eingangsdruck 10 bar)	scfm	46	71	106	205	255	262	
Durchfluss der Entlüftung bei 6.3 bar (0.63 MPa; 91 psi)	Nl/min	70			100			
	scfm	2.5			3.5			
Temperaturbereich bei 10 bar; 1 MPa; 145 psi	°C	Von -10 bis +50			Von -10 bis +50			
Volle Entlüftung bei Eingangsdruck = Null		Vorhanden						
Abschließbarer Einstellknopf		Vorhanden						
Kompensation von Eingangsdruckschwankungen		Vorhanden durch Entlastungsventil						
Gewicht	g	244	239	230	623	596	592	580
Medium		Druckluft oder andere neutrale Gase						
Einbaulage		Vertikal						
Zusätzliche Luftabnahmen für Manometer oder Druckschalter		1/8″, vorne und hinten			1/4″, vorne und hinten			
Durchfluss der zusätzlichen Luftabnahmen bei 6.3 bar	Nl/min	500			1400			
(0.63 MPa; 91 psi) ΔP 1 bar (0.1 MPa; 14 psi)	scfm	18			50			
Behältervolumen	cm^3	30			70			
Kondensatablass		RMSA: Kondensatentleerung mit manuellem und automatischem Ablass im drucklosen Zustand RA: Kondensatentleerung mit automatischem Ablass unabhängig von Druck und Durchfluss. In der Ausführung RA erfolgt der Ablass über einen Schlauch, der an die vorhandenen Schnellsteckverbindung mit Durchmesser 6 mm angeschlossen wird. SAC: Automatischer Kondensatablass. **Funktion bei Absenkung – benötigt veränderliche Luftströmung.** **Hinweis: Der maximale Eingangsdruck für die RA-Ausführung beträgt 10 bar!**						
Wandbefestigung		2 Stück Schrauben M4			2 Stück Schrauben M5			
HINWEISE		Der Druck muss stets aufsteigend eingestellt werden. Zur Erhöhung der Empfindlichkeit einen Regler mit einem maximalen Druck nahe dem Sollwert verwenden. Ausführung ohne Überdruckentlüftung auf Anfrage!						

RIEGLER & Co. KG
Schützenstraße 27
72574 Bad Urach
Tel. +49 7125 9497-642
technik@riegler.de

Technische Änderungen sowie Irrtümer vorbehalten.
Die Eignungsprüfung obliegt dem/der Anwender*in.
14.02.2025 Die angegebenen Daten stellen keine rechtlich zugesicherten Eigenschaften dar.

KOMPONENTEN

① EINSTELLKNOPF: Technopolymer
② GLOCKE: Technopolymer
③ REGLER-FEDER: Stahl (Geomet® Behandlung für die Anti-Korrosions Version)
④ FLANSCH: Technopolymer
⑤ ROLLMEMBRAN
⑥ EIN-/AUSGANGSBUCHSE: gefertigt aus vernickeltem Messing Ms58 oder eloxiertem Aluminium für 3/4" - 1"
⑦ GEHÄUSE: Technopolymer
⑧ VENTIL: Messing Ms58 mit vulkanisierter NBR-Dichtung
⑨ KLARSICHTBEHÄLTER: Technopolymer
⑩ ABSPERRPLATTE FÜR EINSTELLKNOPF (in Edelstahl für die Anti-Korrosions Version)
⑪ REGLER-SCHRAUBE: Messing Ms58
⑫ RINGMUTTER: Technopolymer
⑬ PLATTE: Technopolymer
⑭ STÖSSEL: Technopolymer
⑮ VENTILFEDER: Edelstahl
⑯ DICHTUNG: NBR O-Ring
⑰ KONDENSAT-ABLASS: (RMSA)
⑱ FILTERELEMENT: HDPE, gesintert
⑲ ABSCHIRMPLATTE: Technopolymer

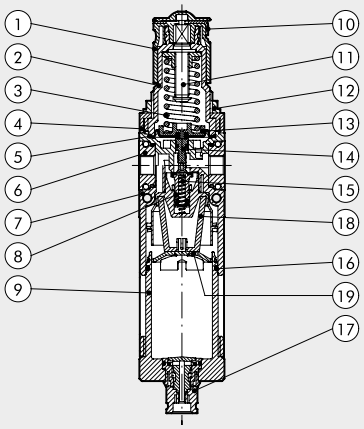

DURCHFLUSS-DIAGRAMME

FR Syntesi® **SY1** 1/8"

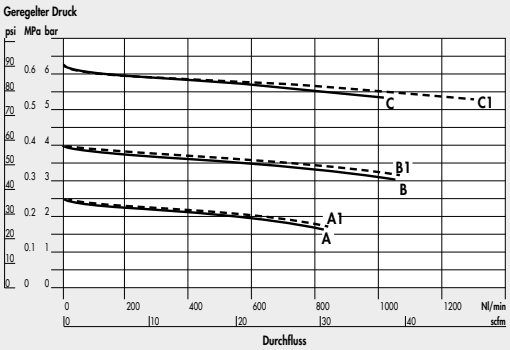

FR Syntesi® **SY1** 1/4"

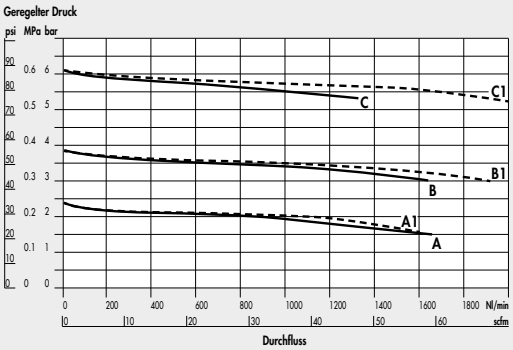

FR Syntesi® **SY1** 3/8"

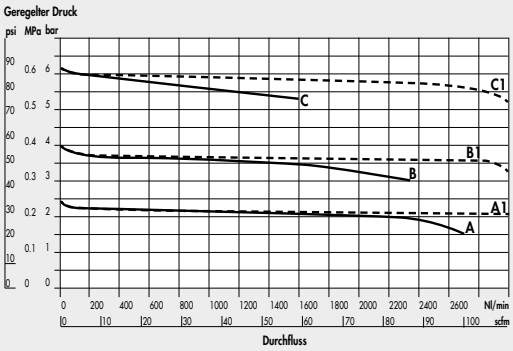

FR Syntesi® **SY2** 3/8"

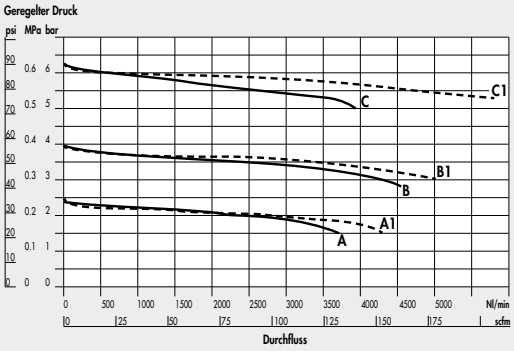

RIEGLER & Co. KG
Schützenstraße 27
72574 Bad Urach
Tel. +49 7125 9497-642
technik@riegler.de

Technische Änderungen sowie Irrtümer vorbehalten.
Die Eignungsprüfung obliegt dem/der Anwender*in.
14.02.2025 Die angegebenen Daten stellen keine rechtlich zugesicherten Eigenschaften dar.

FR Syntesi® **SY2** 1/2″

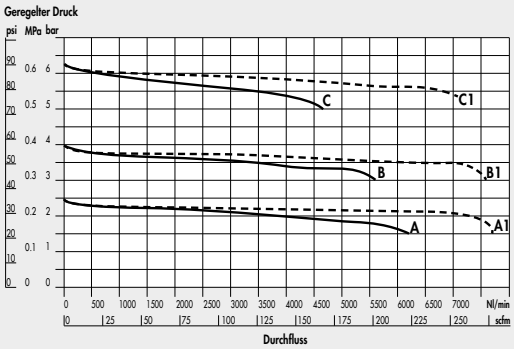

FR Syntesi® **SY2** 3/4″ - 1″

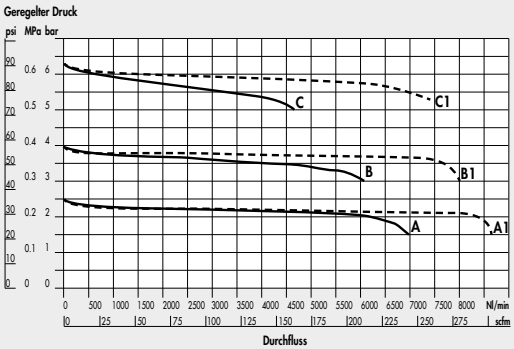

A = P Eingang 7 bar - P Ausgang 2.5 bar
B = P Eingang 7 bar - P Ausgang 4 bar
C = P Eingang 7 bar - P Ausgang 6.3 bar

A1 = P Eingang 10 bar - P Ausgang 2.5 bar
B1 = P Eingang 10 bar - P Ausgang 4 bar
C1 = P Eingang 10 bar - P Ausgang 6.3 bar

ABMESSUNGEN

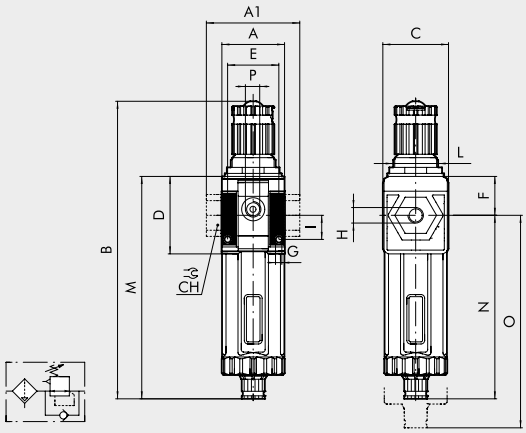

		BAUGRÖßE 1			BAUGRÖßE 2			
H (Gewindeanschluss)		1/8″	1/4″	3/8″	3/8″	1/2″	3/4″	1″
A		42			60.5			
A1		-	-	44	-	-	95	95
B	**RMSA**	198			246			
	RA/SAC	202			250			
C		44			61			
CH		-			-	-	32	36
D		51.5			70.5			
E		33.5			47.5			
F		25.8			38.2			
G		Loch für Schrauben M4			Loch für Schrauben M5			
I		16			22.5			
L		M30x1.5			M38x2			
M	**RMSA**	148			178			
	RA/SAC	152			182			
N	**RMSA**	122.2			139.8			
	RA/SAC	126.2			143.8			
O	**RMSA**	202			245			
	RA/SAC	206			249			
P (Manometeranschluss o. zusätzliche Luftabnahme)		1/8″			1/4″			

ANMERKUNGEN

RIEGLER & Co. KG
Schützenstraße 27
72574 Bad Urach
Tel. +49 7125 9497-642
technik@riegler.de

Technische Änderungen sowie Irrtümer vorbehalten.
Die Eignungsprüfung obliegt dem/der Anwender*in.
14.02.2025 Die angegebenen Daten stellen keine rechtlich zugesicherten Eigenschaften dar.

TYPENSCHLÜSSEL

56	1	1	B	24	1
SYNTESI	**GRÖSSE**	**EINGANGSAN-SCHLUSS**	**MODUL**	**FILTERFEINHEIT, ART DES ABLASSES UND REGELBARER DRUCKBEREICH**	**AUSGANGSANSCHLUSS**
56 Syntesi **5X** Syntesi mit Korrosionsschutz	**1** Baugröße 1	**0** Ohne Buchsen **1** 1/8″ Gewinde **2** 1/4″ Gewinde **3** 3/8″ Gewinde	**B** Filterregler	● **10** 5 µm, RMSA, 0 ÷ 2 bar ● **20** 20 µm, RMSA, 0 ÷ 2 bar ● **30** 50 µm, RMSA, 0 ÷ 2 bar ● **40** 5 µm, RA, 0 ÷ 2 bar ● **50** 20 µm, RA, 0 ÷ 2 bar ● **60** 50 µm, RA, 0 ÷ 2 bar ● **11** 5 µm, SAC, 0 ÷ 2 bar ● **21** 20 µm, SAC, 0 ÷ 2 bar ● **31** 50 µm, SAC, 0 ÷ 2 bar ✚ **12** 5 µm, RMSA, 0 ÷ 4 bar ✚ **22** 20 µm, RMSA, 0 ÷ 4 bar ✚ **32** 50 µm, RMSA, 0 ÷ 4 bar ✚ **42** 5 µm, RA, 0 ÷ 4 bar ✚ **52** 20 µm, RA, 0 ÷ 4 bar ✚ **62** 50 µm, RA, 0 ÷ 4 bar ✚ **13** 5 µm, SAC, 0 ÷ 4 bar ✚ **23** 20 µm, SAC, 0 ÷ 4 bar ✚ **33** 50 µm, SAC, 0 ÷ 4 bar **14** 5 µm, RMSA, 0 ÷ 8 bar **24** 20 µm, RMSA, 0 ÷ 8 bar **34** 50 µm, RMSA, 0 ÷ 8 bar **44** 5 µm, RA, 0 ÷ 8 bar **54** 20 µm, RA, 0 ÷ 8 bar **64** 50 µm, RA, 0 ÷ 8 bar **15** 5 µm, SAC, 0 ÷ 8 bar **25** 20 µm, SAC, 0 ÷ 8 bar **35** 50 µm, SAC, 0 ÷ 8 bar **16** 5 µm, RMSA, 0 ÷ 12 bar **26** 20 µm, RMSA, 0 ÷ 12 bar **36** 50 µm, RMSA, 0 ÷ 12 bar **46** 5 µm, RA, 0 ÷ 12 bar **56** 20 µm, RA, 0 ÷ 12 bar **66** 50 µm, RA, 0 ÷ 12 bar **17** 5 µm, SAC, 0 ÷ 12 bar **27** 20 µm, SAC, 0 ÷ 12 bar **37** 50 µm, SAC, 0 ÷ 12 bar	**0** Ohne Buchsen **1** 1/8″ Gewinde **2** 1/4″ Gewinde **3** 3/8″ Gewinde
	2 Baugröße 2	**0** Ohne Buchsen **3** 3/8″ Gewinde **4** 1/2″ Gewinde **5** 3/4″ Gewinde **6** 1″ Gewinde			**0** Ohne Buchsen **3** 3/8″ Gewinde **4** 1/2″ Gewinde **5** 3/4″ Gewinde **6** 1″ Gewinde

● Nicht in korrosionsgeschützter Ausführung verfügbar.
✚ Anti-Korrosion Ausführung nur für Baugröße 1 verfügbar.
RMSA: Kondensatentleerung mit manuellem und automatischem Ablass im drucklosen Zustand.
RA: Kondensatentleerung mit automatischem Ablass unabhängig von Druck und Durchfluss.
In der Ausführung RA erfolgt der Ablass über einen Schlauch, der an die vorhandenen Schnellsteckverbindung mit Durchmesser 6 mm angeschlossen wird.
SAC: Automatischer Ablass mit Kondensatentleerung. **Funktion bei Absenkung – benötigt veränderliche Luftströmung.**

ANMERKUNGEN

RIEGLER & Co. KG
Schützenstraße 27
72574 Bad Urach
Tel. +49 7125 9497-642
technik@riegler.de

Technische Änderungen sowie Irrtümer vorbehalten.
Die Eignungsprüfung obliegt dem/der Anwender*in.
14.02.2025 Die angegebenen Daten stellen keine rechtlich zugesicherten Eigenschaften dar.

BESTELLBEISPIELE FÜR HÄUFIG BENÖTIGTE AUSFÜHRUNGEN

HINWEIS: Außer den unten genannten Typen sind auch andere gewünschte Kombinationen bestellbar.

Bestellnummer	Typ	Bestellnummer	Typ		
Syntesi® SY1 FILTERREGLER		**Syntesi® SY2 FILTERREGLER**		**ANMERKUNGEN**	
5610B140	FR SY1 5 08 RMSA ohne Buchsen	**5620B140**	FR SY2 5 08 RMSA ohne Buchsen	**ANTI-KORROSIONS VERSION**	
5610B240	FR SY1 20 08 RMSA ohne Buchsen	**5620B240**	FR SY2 20 08 RMSA ohne Buchsen	**5X**_ _ _ _ _ _	
5610B440	FR SY1 5 08 RA ohne Buchsen	**5620B440**	FR SY2 5 08 RA ohne Buchsen	**Beispiel**	
5610B540	FR SY1 20 08 RA ohne Buchsen	**5620B540**	FR SY2 20 08 RA ohne Buchsen	**5X11B141**	FR SY1 1/8 5 08 RMSA Anti-Korrosion
5610B160	FR SY1 5 012 RMSA ohne Buchsen	**5620B160**	FR SY2 5 012 RMSA ohne Buchsen		
5610B260	FR SY1 20 012 RMSA ohne Buchsen	**5620B260**	FR SY2 20 012 RMSA ohne Buchsen		
5610B460	FR SY1 5 012 RA ohne Buchsen	**5620B460**	FR SY2 5 012 RA ohne Buchsen		
5610B560	FR SY1 20 012 RA ohne Buchsen	**5620B560**	FR SY2 20 012 RA ohne Buchsen		
5611B141	FR SY1 1/8 5 08 RMSA	**5623B143**	FR SY2 3/8 5 08 RMSA		
5611B241	FR SY1 1/8 20 08 RMSA	**5623B243**	FR SY2 3/8 20 08 RMSA		
5611B441	FR SY1 1/8 5 08 RA	**5623B443**	FR SY2 3/8 5 08 RA		
5611B541	FR SY1 1/8 20 08 RA	**5623B543**	FR SY2 3/8 20 08 RA		
5611B161	FR SY1 1/8 5 012 RMSA	**5623B163**	FR SY2 3/8 5 012 RMSA		
5611B261	FR SY1 1/8 20 012 RMSA	**5623B263**	FR SY2 3/8 20 012 RMSA		
5611B461	FR SY1 1/8 5 012 RA	**5623B463**	FR SY2 3/8 5 012 RA		
5611B561	FR SY1 1/8 20 012 RA	**5623B563**	FR SY2 3/8 20 012 RA		
5612B142	FR SY1 1/4 5 08 RMSA	**5624B144**	FR SY2 1/2 5 08 RMSA		
5612B242	FR SY1 1/4 20 08 RMSA	**5624B244**	FR SY2 1/2 20 08 RMSA		
5612B442	FR SY1 1/4 5 08 RA	**5624B444**	FR SY2 1/2 5 08 RA		
5612B542	FR SY1 1/4 20 08 RA	**5624B544**	FR SY2 1/2 20 08 RA		
5612B162	FR SY1 1/4 5 012 RMSA	**5624B164**	FR SY2 1/2 5 012 RMSA		
5612B262	FR SY1 1/4 20 012 RMSA	**5624B264**	FR SY2 1/2 20 012 RMSA		
5612B462	FR SY1 1/4 5 012 RA	**5624B464**	FR SY2 1/2 5 012 RA		
5612B562	FR SY1 1/4 20 012 RA	**5624B564**	FR SY2 1/2 20 012 RA		
5613B143	FR SY1 3/8 5 08 RMSA	**5625B145**	FR SY2 3/4 5 08 RMSA		
5613B243	FR SY1 3/8 20 08 RMSA	**5625B245**	FR SY2 3/4 20 08 RMSA		
5613B443	FR SY1 3/8 5 08 RA	**5625B445**	FR SY2 3/4 5 08 RA		
5613B543	FR SY1 3/8 20 08 RA	**5625B545**	FR SY2 3/4 20 08 RA		
5613B163	FR SY1 3/8 5 012 RMSA	**5625B165**	FR SY2 3/4 5 012 RMSA		
5613B263	FR SY1 3/8 20 012 RMSA	**5625B265**	FR SY2 3/4 20 012 RMSA		
5613B463	FR SY1 3/8 5 012 RA	**5625B465**	FR SY2 3/4 5 012 RA		
5613B563	FR SY1 3/8 20 012 RA	**5625B565**	FR SY2 3/4 20 012 RA		
		5626B146	FR SY2 1 5 08 RMSA		
		5626B246	FR SY2 1 20 08 RMSA		
		5626B446	FR SY2 1 5 08 RA		
		5626B546	FR SY2 1 20 08 RA		
		5626B166	FR SY2 1 5 012 RMSA		
		5626B266	FR SY2 1 20 012 RMSA		
		5626B466	FR SY2 1 5 012 RA		
		5626B566	FR SY2 1 20 012 RA		

ANMERKUNGEN

RIEGLER & Co. KG
Schützenstraße 27
72574 Bad Urach
Tel. +49 7125 9497-642
technik@riegler.de

Technische Änderungen sowie Irrtümer vorbehalten.
Die Eignungsprüfung obliegt dem/der Anwender*in.
14.02.2025 Die angegebenen Daten stellen keine rechtlich zugesicherten Eigenschaften dar.

WARTUNGSEINHEITEN SYNTESi®

Mit der Reihe Syntesi® wurde durch Metal Work im Ergebnis von 30 Jahren Erfahrung in der Fertigung von Druckluft-Wartungseinheiten ein bedeutender Meilenstein gesetzt. Es wurden die Details genauestens untersucht, um bei verringertem Platzbedarf und Gewicht, die beste Leistung zu schaffen. Die Leistungsfähigkeit ist somit erheblich größer als die jeder anderen Einheit der gleichen Baugröße. Diese modulare Einheit bildet ein sehr einfaches aber effektives System, das keinerlei Halterungen, Standbolzen oder Joche für die Verbindung der verschiedenen Module benötigt. Die Grundausführung der Syntesi® bietet eine Vielzahl von Funktionen, die bei traditionellen Wartungseinheiten nicht vorhanden oder nur optional vorhanden sind. Beispiele dafür sind abschließbare Einstellknöpfe, zusätzliche Luftabnahmen vorn und hinten, Durchfluss von links oder rechts oder umgekehrt, Regler mit Kompensationssystem für hohe Genauigkeit bei schwankendem Eingangsdruck und mit hoher Rückentlüftung, absolut wischfeste Kennzeichnung und automatischer Kondenswasser-Ablass auch für Baugröße 1 und ein im Bereich von 360° sichtbares Niveau des Öl- oder Kondenswasserstandes. Die verwendeten Werkstoffe Technopolymer und vernickelter Messing besitzten eine sehr hohe Korrosionsbeständigkeit. Zusätzlich ist eine spezielle Anti-Korrosions Version verfügbar mit Edelstahl Komponenten oder Geomet® behandelten Bauteile.

ALLGEMEINE TECHNISCH DATEN		BAUGRÖßE 1			BAUGRÖßE 2			
Gewindeanschluss		1/8″	1/4″	3/8″	3/8″	1/2″	3/4″	1″
Eingangsdruck, maximal	bar	15			13			
	MPa	1.5			1.3			
	psi	217			188			
Durchfluss		Siehe im Katalog je Ausführung!						
Temperaturbereich bei 10 bar; 1 MPa; 145 psi	°C	Von -10 bis +50			Von -10 bis +50			
Abschließbare Einstellknöpfe		Einstellknöpfe von Reglern, Filterreglern und Schaltknöpfe bei Absperrventilen sind abschließbar						
Medium		Druckluft oder inaktive Gase						
Einbaulage		Siehe im Katalog je Modulart!						
Durchflussrichtung		Wählbar: links, rechts oder beidseitig						
Zusätzliche Luftabnahme für Manometer oder Verschraubung		1/8″, vorne und hinten an allen Modulen			1/4″, vorne und hinten an allen Modulen			
Schrauben zur Wandbefestigung		2 Stück Schrauben M4			2 Stück Schrauben M5			
Zertifizierung für explosionsgefährdete Atmosphäre nach 2014/34/UE		II 3G Ex h IIC T5 Gc -10°C < Ta < 50°C II 3D Ex h IIIC T100 °C Dc						

ANTI-KORROSION AUSFÜHRUNG

Unterschiede zur Standard Variante:
- Edelstahl Schrauben
- Edelstahl Abschließplatte am Einstellknopf
- Geomet® behandelte Einstellfeder (Regler und Filterregler)

RIEGLER & Co. KG
Schützenstraße 27
72574 Bad Urach
Tel. +49 7125 9497-642
technik@riegler.de

Technische Änderungen sowie Irrtümer vorbehalten.
Die Eignungsprüfung obliegt dem/der Anwender*in.
14.02.2025 Die angegebenen Daten stellen keine rechtlich zugesicherten Eigenschaften dar.

ANSCHLUSS AN FRONTGEWINDEN

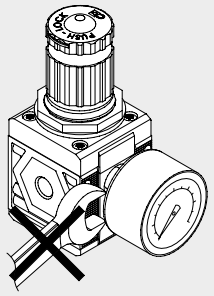

Keinen Schraubenschlüssel an Kegelgewinde verwenden. Nur von Hand montieren und einen Flüssigdichter (kein Teflon®) verwenden.

DREHBARE ANSCHLUSSBUCHSEN

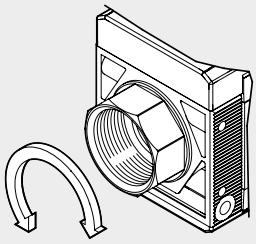

Die Buchsen 3/4″ und 1″ bei Baugröße 2 sind zu Montagezwecken frei drehbar ausgeführt.

LASER-KENNZEICHNUNG

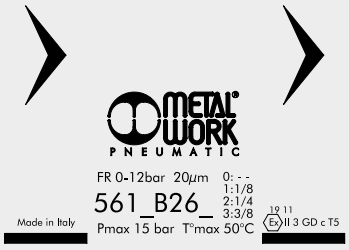

Auf dem Gehäuse sind folgende Kennzeichnungen:
- Metal Work Logo
- Bestellnummer
- Maximaldruck und Maximaltemperatur
- Filterfeinheit oder Druckregelbereich, wenn relevant
- Woche und Monat der Herstellung
- ATEX - Kategorie
- Ursprungsland: Made in Italy

BEFESTIGUNGSVARIANTEN

Wandbefestigung mit 2 Stück Schrauben

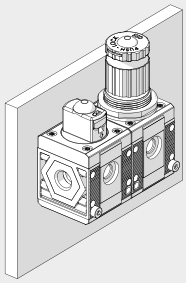

Befestigung an einer Schalttafel

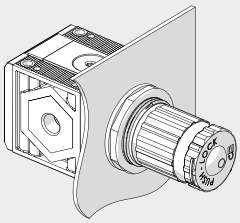

Befestigung mit dem Haltewinkel

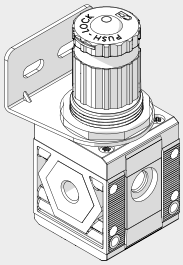

Befestigung mit speziellen Abstandswinkeln

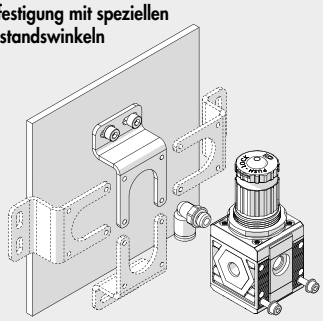

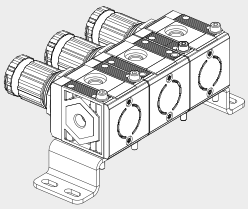

Der Winkel kann in beliebiger Position montiert werden. Die Verschraubungen können dann am Manometeranschluss hinten angebracht werden.

Befestigung an Schiene nach DIN EN50022 mit 2 Stück Adaptoren

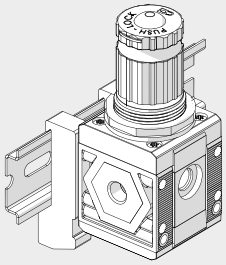

RIEGLER & Co. KG
Schützenstraße 27
72574 Bad Urach
Tel. +49 7125 9497-642
technik@riegler.de

Technische Änderungen sowie Irrtümer vorbehalten.
Die Eignungsprüfung obliegt dem/der Anwender*in.
14.02.2025 Die angegebenen Daten stellen keine rechtlich zugesicherten Eigenschaften dar.

MODULARITÄT UND FLEXIBILITÄT

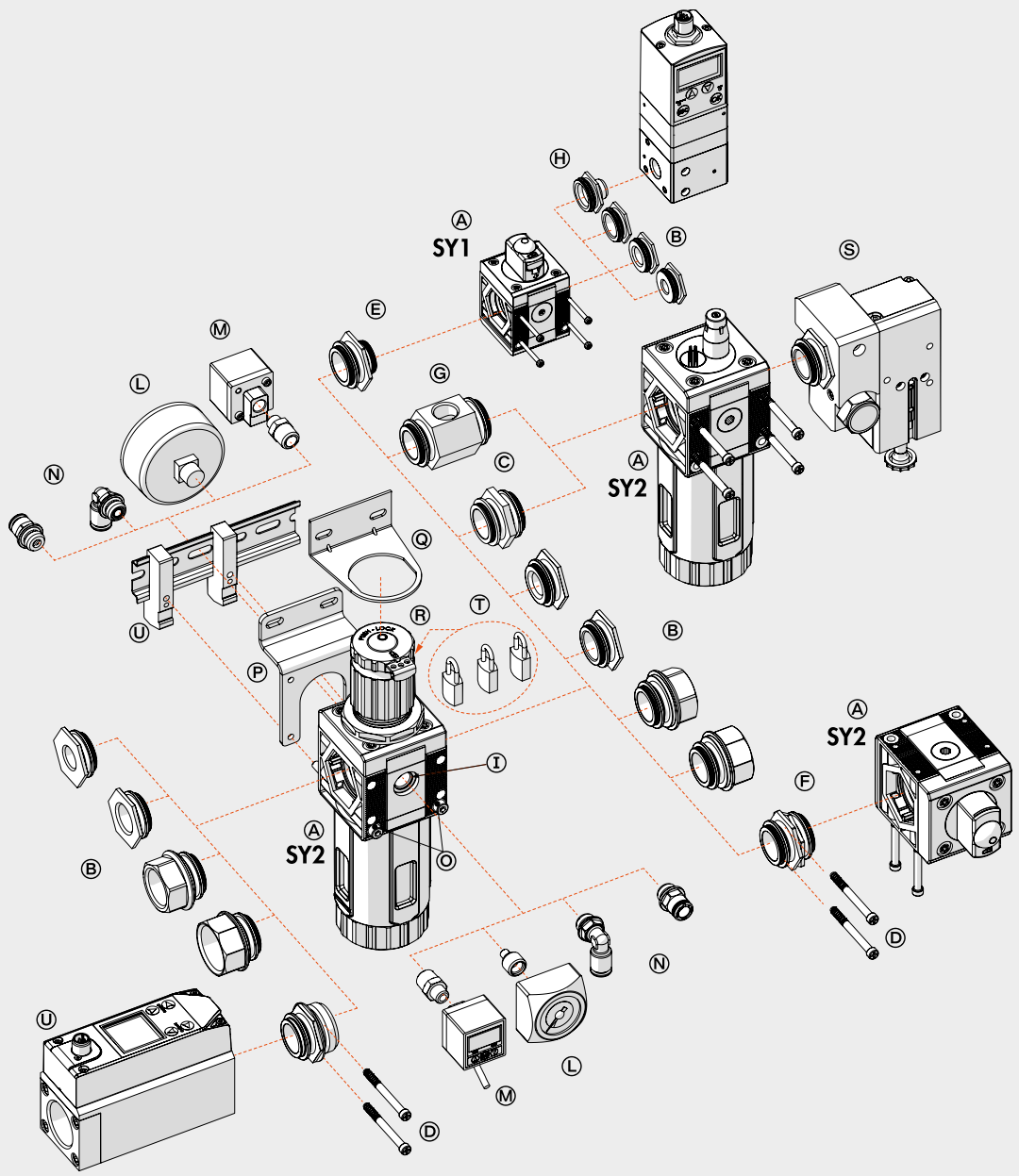

RIEGLER & Co. KG
Schützenstraße 27
72574 Bad Urach
Tel. +49 7125 9497-642
technik@riegler.de

Technische Änderungen sowie Irrtümer vorbehalten.
Die Eignungsprüfung obliegt dem/der Anwender*in.
14.02.2025 Die angegebenen Daten stellen keine rechtlich zugesicherten Eigenschaften dar.

Die verschiedenen Elemente Syntesi® Ⓐ können miteinander und mit der Druckluftquelle durch die Buchsen Ⓑ aus vernickeltem Messing oder bei Verwendung der eloxierten Aluminium-Nippel Ⓒ verbunden werden.
Die Buchsen können sehr leicht entfernt werden, indem die beiden Schrauben Ⓓ gelöst werden. Dies hat eine Vielzahl von Vorteilen:
- Verringerte Abmessungen.
- Frei wählbare Zusammenstellung vieler unterschiedlicher Module ohne Klammern, Stehbolzen oder Joche.
- Die Gewinde für den Anschluss von Verschraubungen sind metallisch und erlauben höhere Drehmomente wegen der Trapezform.
- Maximale Flexibilität, indem jederzeit einer Einheit ein Modul hinzugefügt oder ein Anschluss ersetzt werden kann (z.B. 1/4″ statt 1/8″).
- Der pneumatische Eingangsanschluss kann dabei gleich oder verschieden zum Ausgangsanschluss sein.

Standardanschlüsse der Syntesi® sind: 1/8″, 1/4″, 3/8″ bei Baugröße 1 und 3/8″, 1/2″, 3/4″, 1″ bei Baugröße 2.
Es kann aber auch notwendig sein, die Anschlüsse von Baugröße 1 in die Baugröße 2 zu ändern.
Die Verbindungsnippel haben mehrere Funktionen:
- Nippel Ⓒ verbindet zwei Elemente der gleichen Baugröße miteinander.
- Der Größenadapter Ⓔ kann dazu verwendet werden, um ein Modul der Syntesi® Baugröße 2 mit einem der Syntesi® Baugröße 1 zu verbinden.
- Der 90°-Adapter Ⓕ dient zur Verbindung von Modulen im Winkel von 90°. Zum Beispiel kann es hilfreich sein, den Reglerknopf oder das Bedienelement eines Absperrventiles in Richtung zum Bediener auszurichten.
- Die Zweiwege-Luftabnahme Ⓖ ist ein einfaches und günstiges Bauelement, das außer der Verbindung von zwei Modulen auch 2 Luftabnahmen bietet.
- Der Adapter für Regtronic Ⓗ dient zur Verbindung eines Regtronic 1/4″-Proportionalreglers zu einem Modul der Syntesi® Baugröße 1.

Zusätzliche Anschlüsse Ⓘ. Vorn und hinten sind an ALLEN Syntesi® -Modulen Anschlüsse (1/8″ bei Größe 1, 1/4″ bei Größe 2) für den Anschluss Manometern Ⓛ, Druckschaltern Ⓜ oder bei hohem Durchfluss von zusätzlichen Luftabnahmen Ⓝ. Diese Anschlüsse liegen jeweils hinter dem Modul, so dass beispielsweise ein Regleranschluss geregelte und ein Filteranschluss gefilterte Druckluft liefern (gilt nicht für Öl- und Aktivkohlefilter!).
Wandbefestigung. Es sind nur zwei Schrauben Ⓞ aber keine zusätzlichen Winkel oder Flansche erforderlich. Der Abstandswinkel Ⓟ kann verwendet werden, um die Einheit auf Abstand von der Wand zu halten und damit die Verschraubungen hinter den Modulen anzuordnen.
Befestigung an einer Schiene nach DIN EN50022. Dies geschieht mit dem Halter-Set Ⓤ.
Regler-Haltewinkel Ⓠ. Regler und Filterregler können mit einem Stahl-Haltewinkel Ⓠ, der die Glocke umfasst, befestigt werden.
Abschließbarer Einstellkopf Ⓡ. Die Knöpfe an Reglern, Filterreglern und Absperrventilen sind standardmäßig abschließbar. Die Stahlplatte ist stets in der Lieferung enthalten. Es können 2 Stück 3 mm-Vorhängeschlösser Ⓣ bei Größe 1 und 3 Stück bei Baugröße 2 angebracht werden. Als Alternative kann bei Absperrventilen ein einzelnes Vorhängeschloss 6mm angebracht werden.
Sicherheitsventil Ⓢ. Der Baureihe kann ein Sicherheitsventil der Reihe 70 SAFE AIR® zugeordnet werden.

RIEGLER & Co. KG
Schützenstraße 27
72574 Bad Urach
Tel. +49 7125 9497-642
technik@riegler.de

Technische Änderungen sowie Irrtümer vorbehalten.
Die Eignungsprüfung obliegt dem/der Anwender*in.
14.02.2025 Die angegebenen Daten stellen keine rechtlich zugesicherten Eigenschaften dar.

SYNTESi® TYPENSCHLÜSSEL

TYPENSCHLÜSSEL FÜR EINZELNE MODULE

56	1	1	F	10	1
SYNTESI	**GRÖSSE**	**EINGANGSANSCHLUSS**	**MODUL**	**TYP**	**AUSGANGSANSCHLUSS**
56 Syntesi **5X** Syntesi mit Korrosionsschutz	**1** Baugröße 1 **2** Baugröße 2	**0** Ohne Buchsen **1** 1/8″ Gewinde **2** 1/4″ Gewinde **3** 3/8″ Gewinde **0** Ohne Buchsen **3** 3/8″ Gewinde **4** 1/2″ Gewinde **5** 3/4″ Gewinde **6** 1″ Gewinde	**F** Filter **D** Ölfilter **C** Aktivkohle-Filter **R** Druckregler **B** Filterregler **L** Öler ● **V** Absperrventil ▲ **A** Startventil ▲ **S** Druckschalter **P** Luftabnahme	Je nach Modul	**0** Ohne Buchsen **1** 1/8″ Gewinde **2** 1/4″ Gewinde **3** 3/8″ Gewinde **0** Ohne Buchsen **3** 3/8″ Gewinde **4** 1/2″ Gewinde **5** 3/4″ Gewinde **6** 1″ Gewinde

● Die korrosionsgeschütze Ausführung dieses Elements ist nur mit manueller Betätigung verfügbar.
▲ Nicht in korrosionsgeschützter Ausführung verfügbar.

TYPENSCHLÜSSEL FÜR EINHEITEN AUS ZWEI ODER DREI MODULEN

56	1	1	V	10	B	24	L	10	1
SYNTESI	**GRÖSSE**	**EINGANGSAN-SCHLUSS**	**MODUL 1**	**TYP**	**MODUL 2**	**TYP**	**MODUL 3**	**TYP**	**AUSGANGSAN-SCHLUSS**
56 Syntesi **5X** Syntesi mit Korrosionsschutz	**1** Baugröße 1 **2** Baugröße 2	**1** 1/8″ Gewinde **2** 1/4″ Gewinde **3** 3/8″ Gewinde **3** 3/8″ Gewinde **4** 1/2″ Gewinde **5** 3/4″ Gewinde **6** 1″ Gewinde	**F** Filter **D** Ölfilter **C** Aktiv-kohle-Filter **R** Druck-regler **B** Filter-regler **L** Öler ● **V** Absperr-ventil ▲ **A** Softstart-ventil ▲ **S** Druck-schalter **P** Luftab-nahme	Je nach Modul	**F** Filter **D** Ölfilter **C** Aktiv-kohle-Filter **R** Druck-regler **B** Filter-regler **L** Öler ● **V** Absperr-ventil ▲ **A** Softstart-ventil ▲ **S** Druck-schalter **P** Luftab-nahme	Je nach Modul	**F** Filter **D** Ölfilter **C** Aktiv-kohle-Filter **R** Druck-regler **B** Filter-regler **L** Öler ● **V** Absperr-ventil ▲ **A** Softstart-ventil ▲ **S** Druck-schalter **P** Luftab-nahme	Je nach Modul	**1** 1/8″ Gewinde **2** 1/4″ Gewinde **3** 3/8″ Gewinde **3** 3/8″ Gewinde **4** 1/2″ Gewinde **5** 3/4″ Gewinde **6** 1″ Gewinde

● Die korrosionsgeschütze Ausführung dieses Elements ist nur mit manueller Betätigung verfügbar.
▲ Nicht in korrosionsgeschützter Ausführung verfügbar.

RIEGLER & Co. KG
Schützenstraße 27
72574 Bad Urach
Tel. +49 7125 9497-642
technik@riegler.de

Technische Änderungen sowie Irrtümer vorbehalten.
Die Eignungsprüfung obliegt dem/der Anwender*in.
14.02.2025 Die angegebenen Daten stellen keine rechtlich zugesicherten Eigenschaften dar.

Zubehör

	Artikel Nr.	Typen Nr.
Befestigungswinkel, für BG 1	145468	9200701
Befestigungswinkel, BG1, Standard u. Antikorrosion	145658	9200716X
Adapter für DIN-Schiene, BG 1 und BG 2	145660	9200718X
Manometer Metal Work, G 1/8 hinten, 0-12 bar, Ø40	145470	9700101
Manometer Metal Work, G 1/8 hinten, 0-12 bar, Ø50	145472	9800101
Manometer Metal Work, G 1/8 hinten, 0-12 bar,40x40	145476	9700110
Verbindungsnippelsatz, BG 1	144695	9210000
Verbindungselement 90°, BG 1	145502	9210009
Größenadapter, BG 1 - BG 2	145504	9210006
Montageschlüssel für Behälter BG 1, »bit«	145505	9170601
Befestigungsschraube, BG 1	145507	9210030
Vorhängeschloss	145509	9062401
Behälter, BG 1, RA vollautomatisch	145612	9210101
Behälter, BG 1, SAC vollautomatisch	145613	9210102
Filterelement, BG 1, 5 µm	145619	9210150
Filterelement, BG 1, 50 µm	145621	9210152
Ventilsitz für Filterregler, BG 1, 5 µm	145651	9210211
Ventilsitz für Filterregler, BG 1, 50 µm	145653	9210213

Ersatzteil

	Artikel Nr.	Typen Nr.
Behälter, BG 1, RMSA halbautomatisch	145611	9210100
Filterelement, BG 1, 20 µm	145620	9210151
Feder, BG 1, 0 - 8 bar	145635	9210192
Regleraufsatz (Glocke), BG 1, 0 - 8 bar	145643	9210202
Gewindeanschlussbuchse, BG 1, G 1/4	144689	9210002
Ventilsitz für Filterregler, BG 1, 20 µm	145652	9210212
Verschlussschraube, Innensechskant 3 mm, G 1/8, NBR O-Ring, MSN	111409	233.02-N

RIEGLER & Co. KG
Schützenstraße 27
72574 Bad Urach
Tel. +49 7125 9497-642
technik@riegler.de

Technische Änderungen sowie Irrtümer vorbehalten.
Die Eignungsprüfung obliegt dem/der Anwender*in.
14.02.2025 Die angegebenen Daten stellen keine rechtlich zugesicherten Eigenschaften dar.