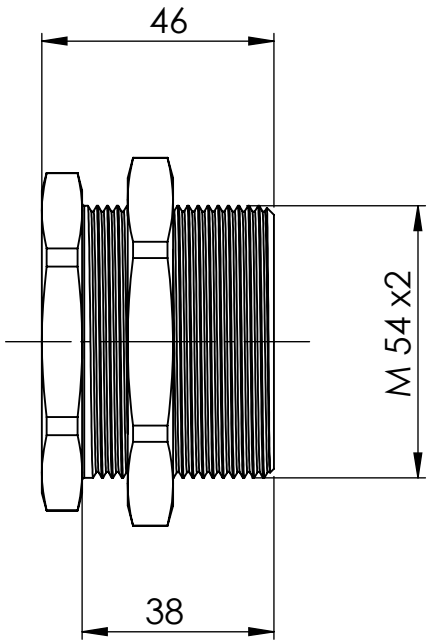

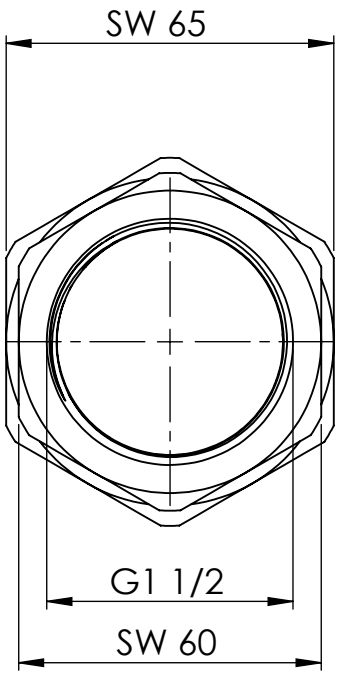

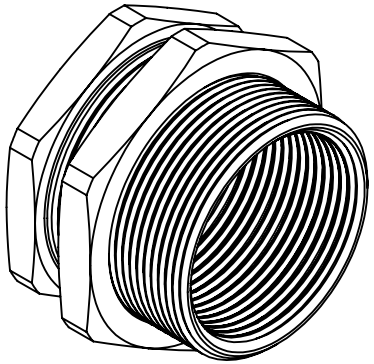

Maßstab / Scale: 1:1.5

Material: CW 614N (CuZn39Pb3)

Benennung / Designation:

Schottnippel

Bulkhead nipple

RIEGLER
Schützenstraße 27, 72574 Bad Urach
Telefon: 07125 9497-0

Artikelnummer / item number:

136283

Typ-Nr.: MS232M54112

Status	Format
	A4
Version	Blatt / von sheet / of
	2 / 2