Aktivkohlefilter

Artikel Nr. 133152 – Typen Nr. FA 45 M

Serie »multifix«

Zur Geruchsfiltrierung der Druckluft.

Von der Aktivkohle werden die in der Druckluft enthaltenen Öldampfmoleküle absorbiert.
Aktivkohlepartikel gelangen aufgrund einer separaten Filtertrasse nicht in den Luftstrom.

Eingangsdruck max.:	16 bar
Mediumstemperatur max.:	60 °C
Umgebungstemperatur max.:	60 °C
Ablassventil:	halbautomatisch
Dichtmaterial:	NBR
Durchflusswertmessung:	bei P_1 = 6 bar und Druckabfall Δ_p = 0,2 bar
Restölgehalt:	0,005 mg/m^3
Filterelement:	Aktivkohle-POM

Aktivkohlefilter mit Metallbehälter

Artikel Nr.	Typen Nr.	Gewinde	Gehäuse	Durchfluss l/min	BG	DN
133152	FA 45 M	G 1	Alu-Druckguss	3000	4	25

Zubehör / Ersatzteile

Artikel Nr.	Typen Nr.	Beschreibung
135858	ZW 45	Haltewinkel mit 2 Schrauben
135857	KP 45	Koppelpaket zur Verblockung mehrerer Komponenten
135863	KSS 45 NS	Polycarbonatbehälter, ohne Ablassventil
135864	MS 45 NS	Metallbehälter, ohne Ablassventil
100362	655.6.900	Automatisches Ablassventil
100205	A 896	Filterelement (Aktivkohle)

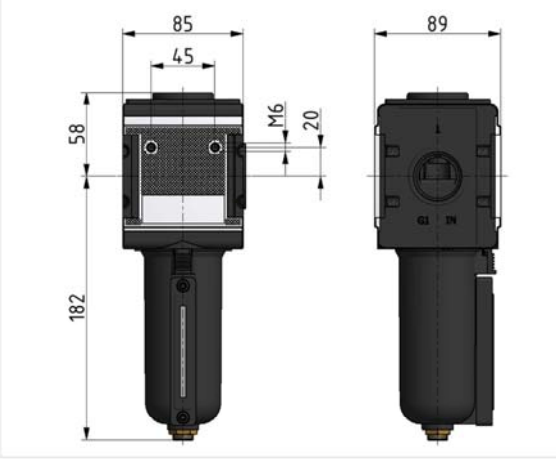

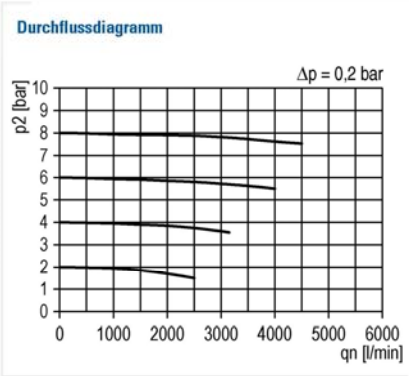

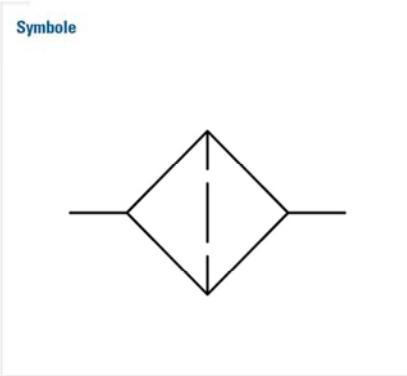

Abteilung eDocumentation
Tel. 07125 9497-41, -260, -620
Fax 07125 9497-97
e-mail: eDocumentation@riegler.de